UWAGA: Wymiary nietolerowane dokładność wykonania wg EN 22768/1-c (NOTICE: Not toleranfted dimensions accuracy according to E 22768/1-c)	Tolerancja dla wym. liniowych (Tolerancing of linear dimensions)	0.5 - 6	>6 - 30	>30 - 120	>120 - 400	>400 - 1000	>1000 - 2000	Tolerancja dla wym. kątowych (Tolerancing of angular dimensions)	<80	>80
		±0.2	±0.5	±0.8	±1.2	±2	±3		±1°	±0°15'

Ra 1.6

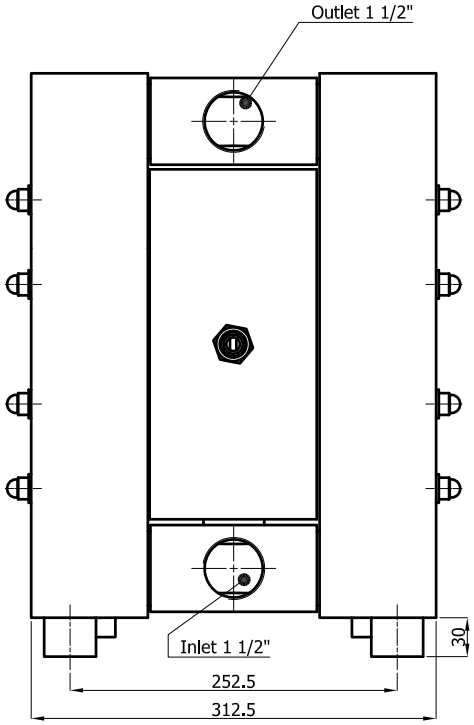

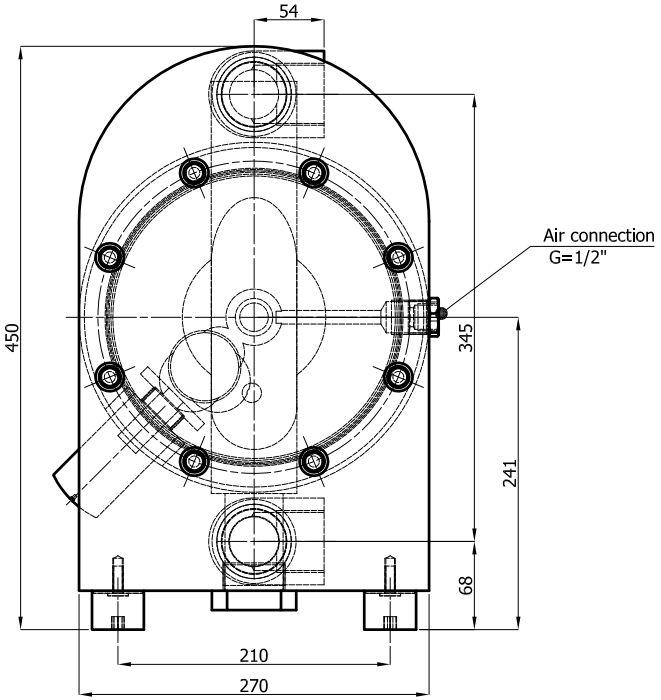

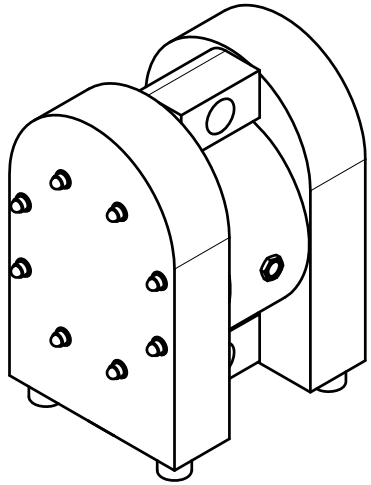

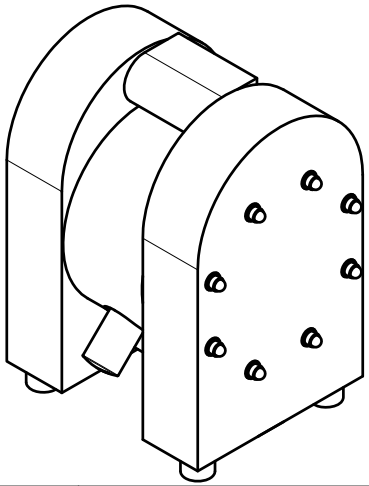

Uwaga:
Zastrzegamy sobie prawo do zmiany konstrukcji oraz wymiarów naszych wyrobów, wynikających z ciągłego doskonalenia wyrobu.

Attention:
Due to continous product development Tapflo reserved change without notice.

Nr rysunku lub normy Number of drawing or norm	Poz. nr Pos. nr	Nazwa przedmiotu Piece description	Kod wyrobu Product code	Jedn. miary Unit of measure	Ilość Quantity	Rodzaj mat. Type of mater.	M. netto [kg] Net weight [kg]	Uwagi Attentions

Niniejszy dokument jest własnością firmy Tapflo Sp. z o.o. i jako taki nie może być zmieniany, kopiowany, używany lub używany w całych wytwórczych żadnym firmom bądź osobom fizycznym bez wcześniejszej pisemnej zgody.

This document is property of Tapflo Sp. z o.o. and shall not without our permission in writing be altered, copied, used for manufacturing or communicated to any other person of company.

Kod wyrobu Product code		
Nazwa przedmiotu Piece description	T200 PUMP	
Nr rys. lub normy Number of drawing or norm	6-200-00	

Projektował Designed by	JBl	
Kreślił Drawn by	JBl	
Sprawdził Checked by	KGa	
Zatwierdził Approved by	BJo	

Masa netto [kg] Net weight [kg]: 21,083 Kg

Ark./Arks.-ń Sheet/Sheets	Format Format	Podziałka Scale
1/1	A3	1:4

Plik/Data File/Date: 6-200-00.lam 2009-11-14